男子ダブルス（BD）
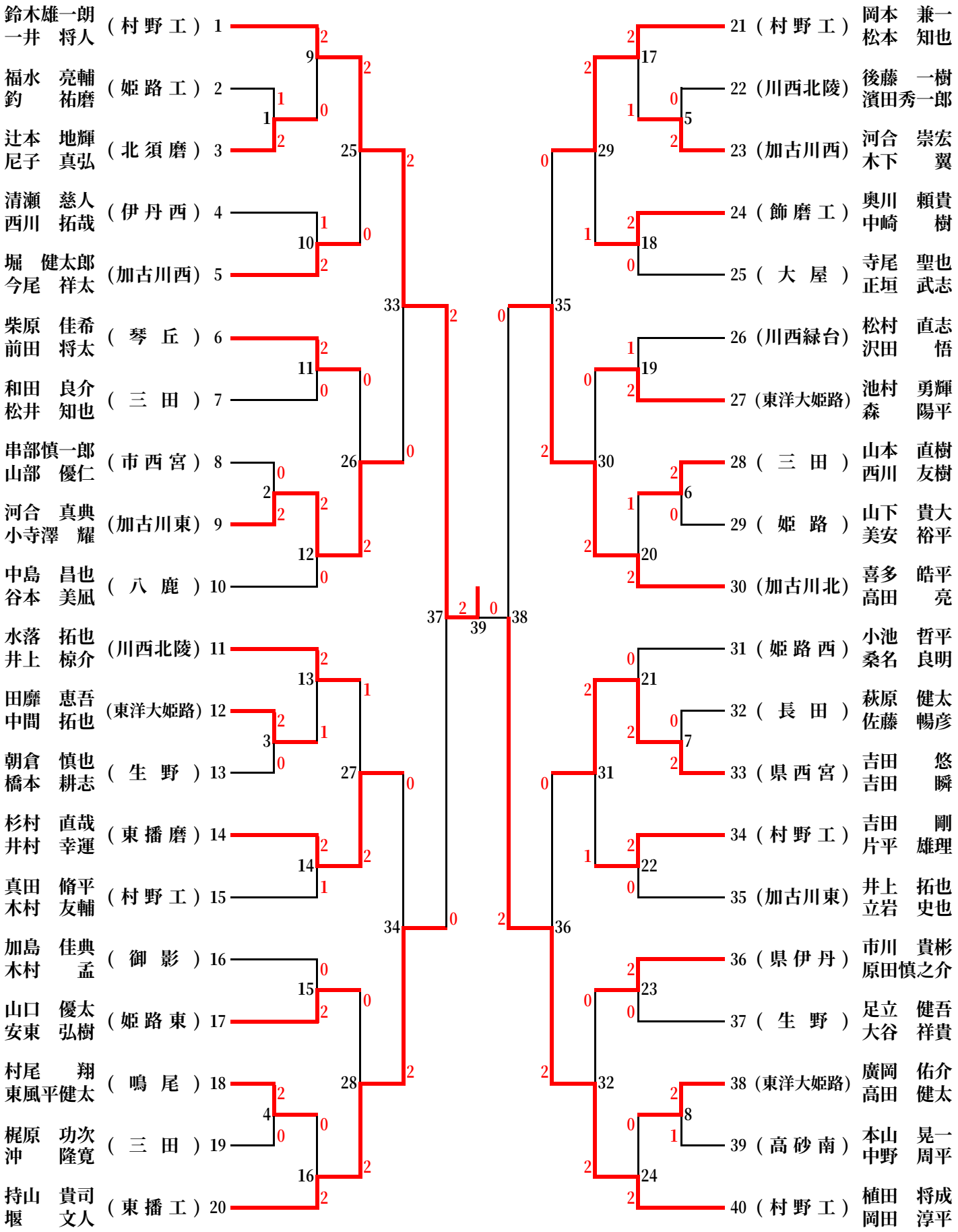
（予選参加者466⇒40）