女子シングルス（GS）
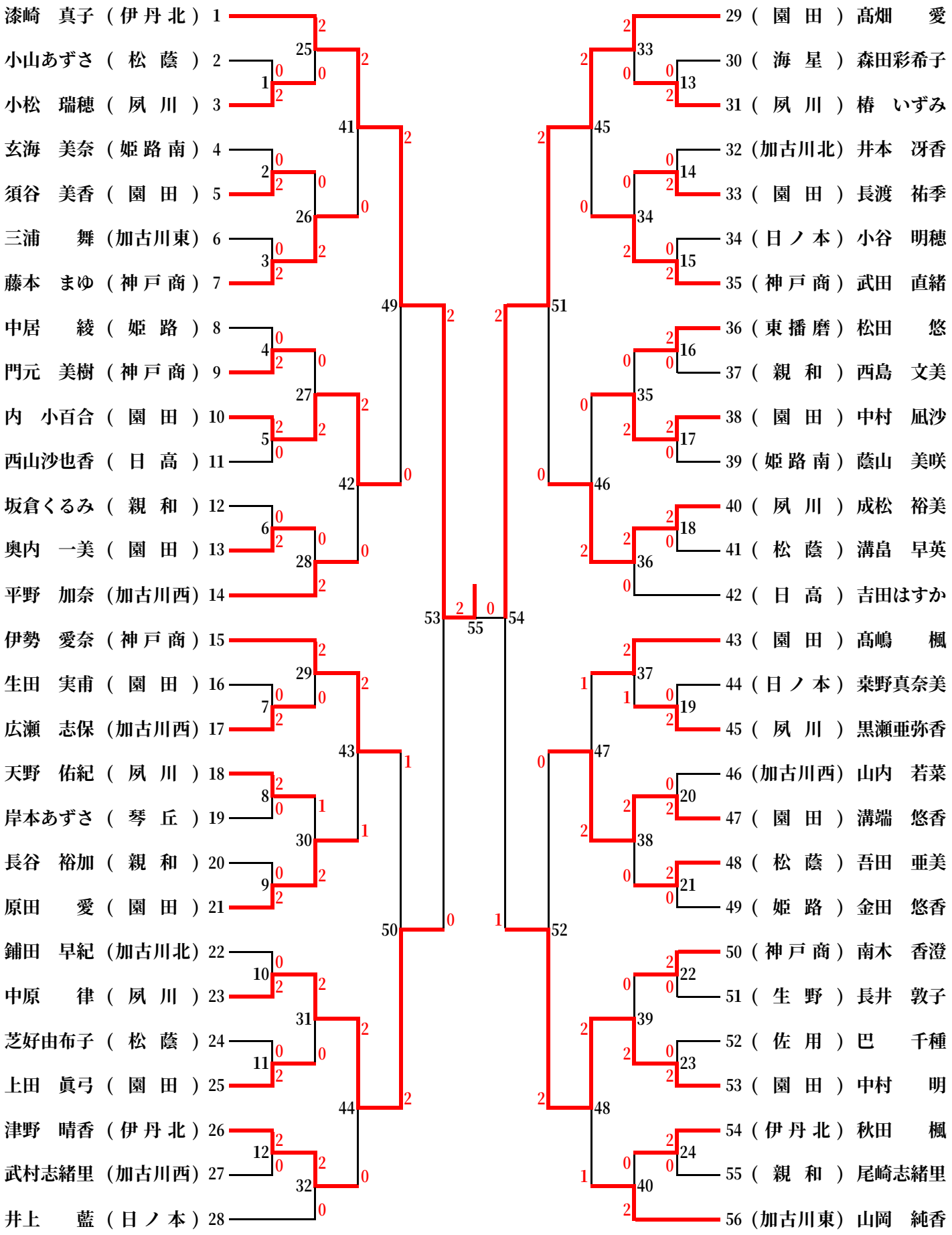
（予選参加者1355⇒56）