# 男子ダブルス（BD）
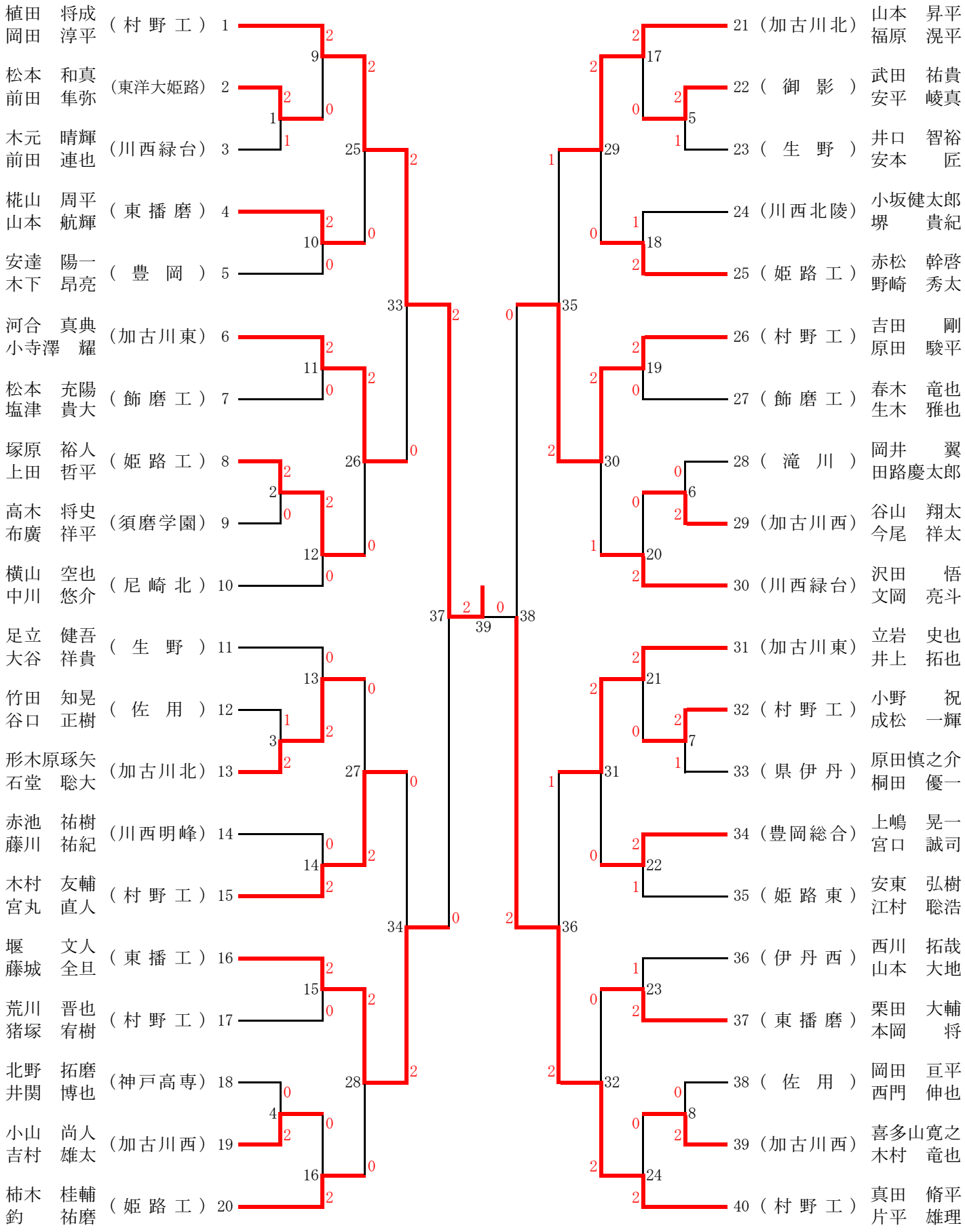
（予選参加者446⇒40）