男 子 シ ン グ ル ス （ＢＳ）
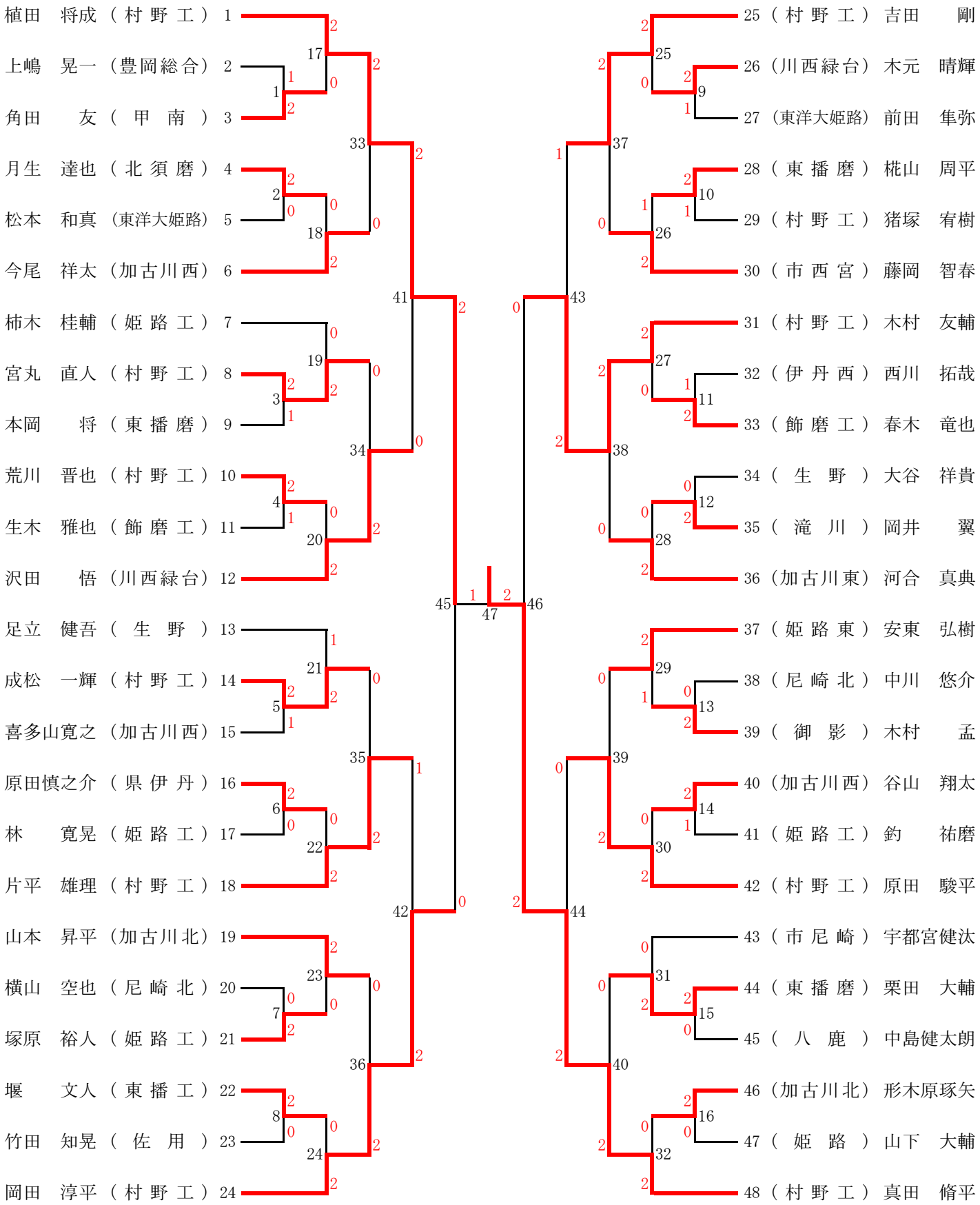
（予選参加者937⇒48）