男子シングルス

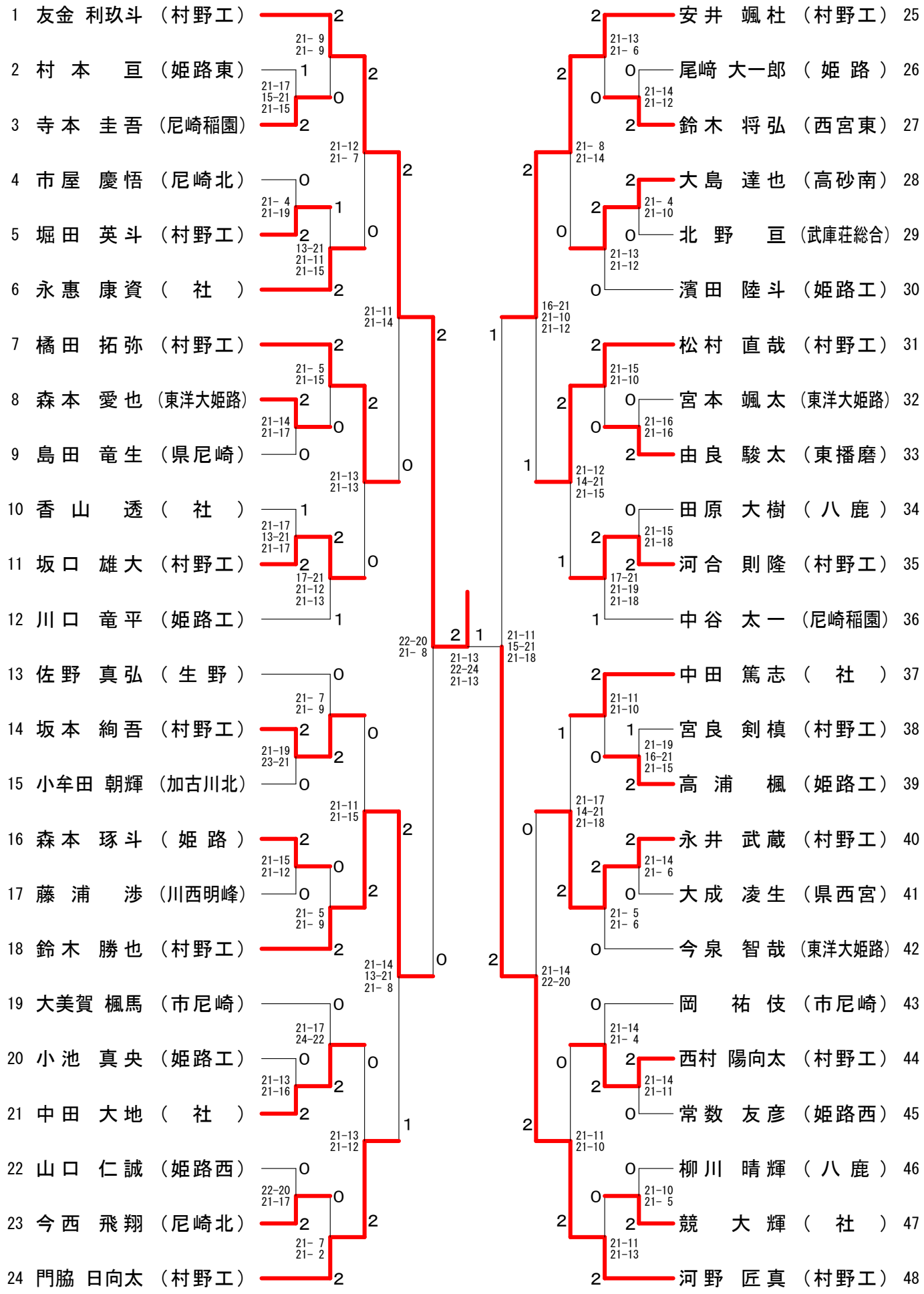
1 友金 利玖斗 （村野工）
2 村 本 亘 （姫路東）
3 寺 本 圭 吾 （尼崎稲園）
4 市 屋 慶 悟 （尼崎北）
5 堀 田 英 斗 （村野工）
6 永 惠 康 資 （ 社 ）
7 橘 田 拓 弥 （村野工）
8 森 本 愛 也 （東洋大姫路）
9 島 田 竜 生 （県尼崎）
10 香 山 透 （ 社 ）
11 坂 口 雄 大 （村野工）
12 川 口 竜 平 （姫路工）
13 佐 野 真 弘 （ 生 野 ）
14 坂 本 絢 吾 （村野工）
15 小牟田 朝輝 （加古川北）
16 森 本 琢 斗 （ 姫 路 ）
17 藤 浦 渉 （川西明峰）
18 鈴 木 勝 也 （村野工）
19 大美賀 楓馬 （市尼崎）
20 小 池 真 央 （姫路工）
21 中 田 大 地 （ 社 ）
22 山 口 仁 誠 （姫路西）
23 今 西 飛 翔 （尼崎北）
24 門脇 日向太 （村野工）
25 安 井 颯 杜 （村野工）
26 尾崎 大一郎 （ 姫 路 ）
27 鈴 木 将 弘 （西宮東）
28 大 島 達 也 （高砂南）
29 北 野 亘 （武庫荘総合）
30 濱 田 陸 斗 （姫路工）
31 松 村 直 哉 （村野工）
32 宮 本 颯 太 （東洋大姫路）
33 由 良 駿 太 （東播磨）
34 田 原 大 樹 （ 八 鹿 ）
35 河 合 則 隆 （村野工）
36 中 谷 太 一 （尼崎稲園）
37 中 田 篤 志 （ 社 ）
38 宮 良 剣 槙 （村野工）
39 高 浦 楓 （姫路工）
40 永 井 武 蔵 （村野工）
41 大 成 凌 生 （県西宮）
42 今 泉 智 哉 （東洋大姫路）
43 岡 祐 伎 （市尼崎）
44 西村 陽向太 （村野工）
45 常 数 友 彦 （姫路西）
46 柳 川 晴 輝 （ 八 鹿 ）
47 競 大 輝 （ 社 ）
48 河 野 匠 真 （村野工）