男子シングルス

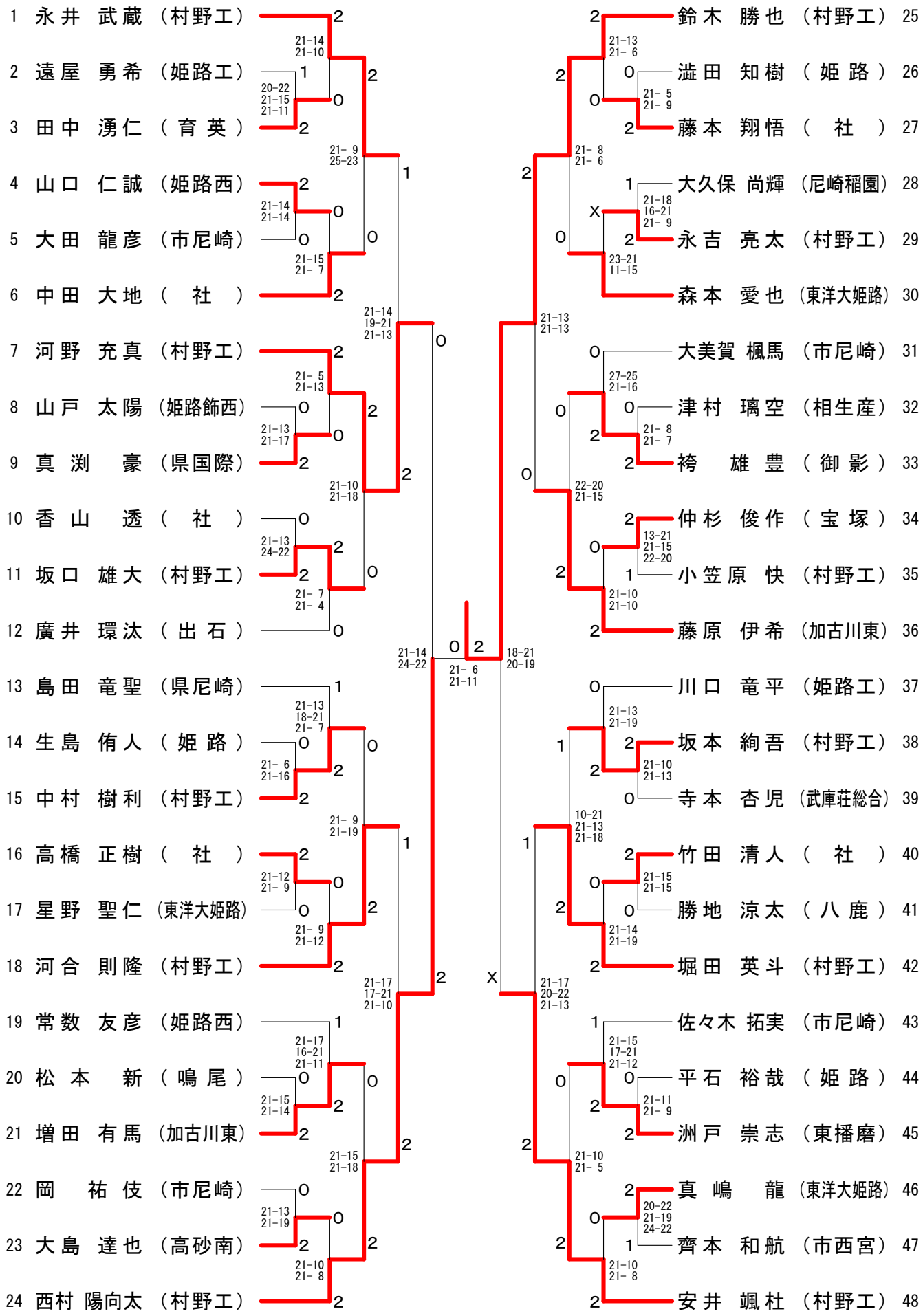
1 永井 武蔵 (村野工)
2 遠屋 勇希 (姫路工)
3 田中 湧仁 (育英)
4 山口 仁誠 (姫路西)
5 大田 龍彦 (市尼崎)
6 中田 大地 (社)
7 河野 充真 (村野工)
8 山戸 太陽 (姫路飾西)
9 真渕 豪 (県国際)
10 香山 透 (社)
11 坂口 雄大 (村野工)
12 廣井 環汰 (出石)
13 島田 竜聖 (県尼崎)
14 生島 侑人 (姫路)
15 中村 樹利 (村野工)
16 高橋 正樹 (社)
17 星野 聖仁 (東洋大姫路)
18 河合 則隆 (村野工)
19 常数 友彦 (姫路西)
20 松本 新 (鳴尾)
21 増田 有馬 (加古川東)
22 岡 祐伎 (市尼崎)
23 大島 達也 (高砂南)
24 西村 陽向太 (村野工)
25 鈴木 勝也 (村野工)
26 澁田 知樹 (姫路)
27 藤本 翔悟 (社)
28 大久保 尚輝 (尼崎稲園)
29 永吉 亮太 (村野工)
30 森本 愛也 (東洋大姫路)
31 大美賀 楓馬 (市尼崎)
32 津村 璃空 (相生産)
33 袴 雄豊 (御影)
34 仲杉 俊作 (宝塚)
35 小笠原 快 (村野工)
36 藤原 伊希 (加古川東)
37 川口 竜平 (姫路工)
38 坂本 絢吾 (村野工)
39 寺本 杏児 (武庫荘総合)
40 竹田 清人 (社)
41 勝地 涼太 (八鹿)
42 堀田 英斗 (村野工)
43 佐々木 拓実 (市尼崎)
44 平石 裕哉 (姫路)
45 洲戸 崇志 (東播磨)
46 真嶋 龍 (東洋大姫路)
47 齊本 和航 (市西宮)
48 安井 颯杜 (村野工)