女子シングルス

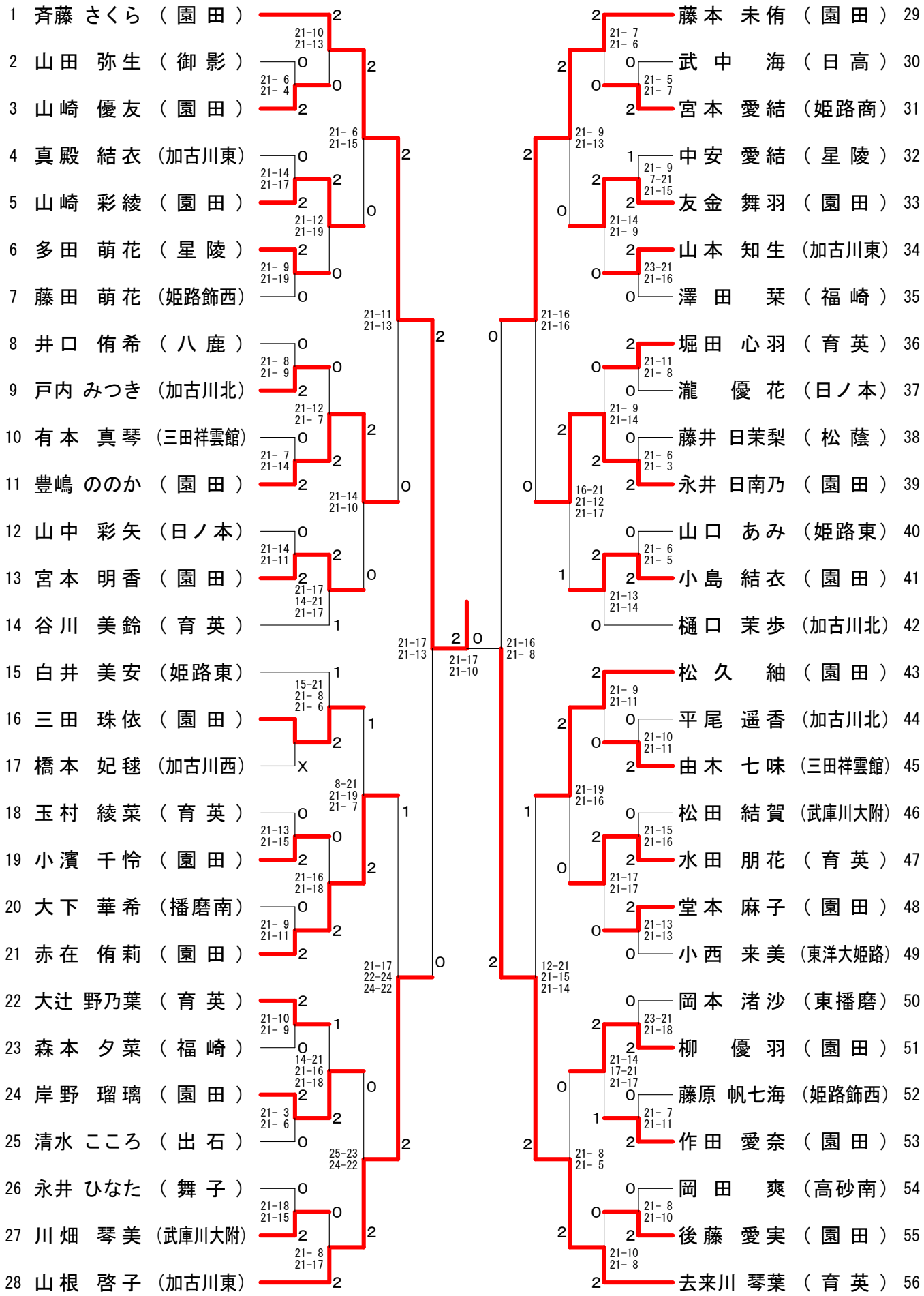
1 斉藤 さくら （園田）
2 山田 弥生 （御影）
3 山崎 優友 （園田）
4 真殿 結衣 （加古川東）
5 山崎 彩綾 （園田）
6 多田 萌花 （星陵）
7 藤田 萌花 （姫路飾西）
8 井口 侑希 （八鹿）
9 戸内 みつき （加古川北）
10 有本 真琴 （三田祥雲館）
11 豊嶋 ののか （園田）
12 山中 彩矢 （日ノ本）
13 宮本 明香 （園田）
14 谷川 美鈴 （育英）
15 白井 美安 （姫路東）
16 三田 珠依 （園田）
17 橋本 妃毬 （加古川西）
18 玉村 綾菜 （育英）
19 小濱 千怜 （園田）
20 大下 華希 （播磨南）
21 赤在 侑莉 （園田）
22 大辻 野乃葉 （育英）
23 森本 夕菜 （福崎）
24 岸野 瑠璃 （園田）
25 清水 こころ （出石）
26 永井 ひなた （舞子）
27 川畑 琴美 （武庫川大附）
28 山根 啓子 （加古川東）
29 藤本 未侑 （園田）
30 武中 海 （日高）
31 宮本 愛結 （姫路商）
32 中安 愛結 （星陵）
33 友金 舞羽 （園田）
34 山本 知生 （加古川東）
35 澤田 栞 （福崎）
36 堀田 心羽 （育英）
37 瀧 優花 （日ノ本）
38 藤井 日茉梨 （松蔭）
39 永井 日南乃 （園田）
40 山口 あみ （姫路東）
41 小島 結衣 （園田）
42 樋口 茉歩 （加古川北）
43 松久 紬 （園田）
44 平尾 遥香 （加古川北）
45 由木 七味 （三田祥雲館）
46 松田 結賀 （武庫川大附）
47 水田 朋花 （育英）
48 堂本 麻子 （園田）
49 小西 来美 （東洋大姫路）
50 岡本 渚沙 （東播磨）
51 柳 優羽 （園田）
52 藤原 帆七海 （姫路飾西）
53 作田 愛奈 （園田）
54 岡田 爽 （高砂南）
55 後藤 愛実 （園田）
56 去来川 琴葉 （育英）