男子ダブルス

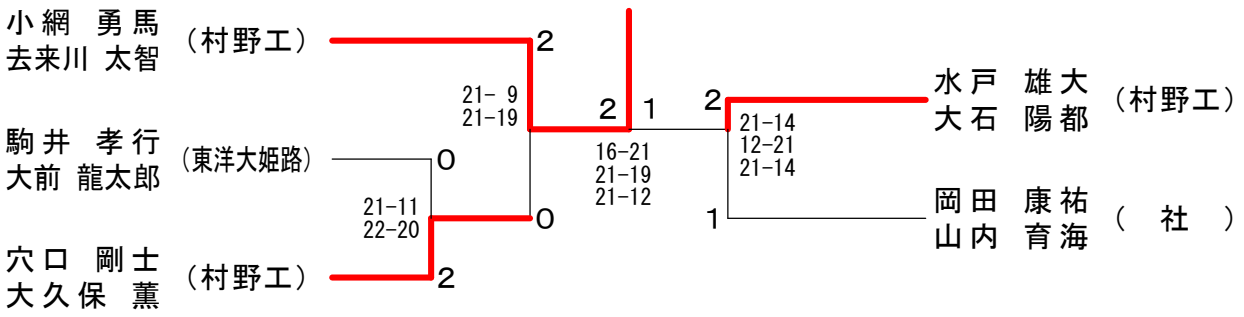

男子シングルス

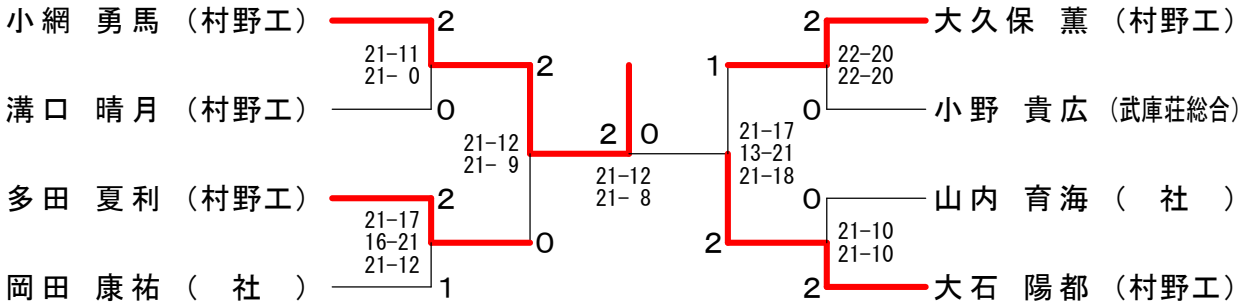

女子ダブルス

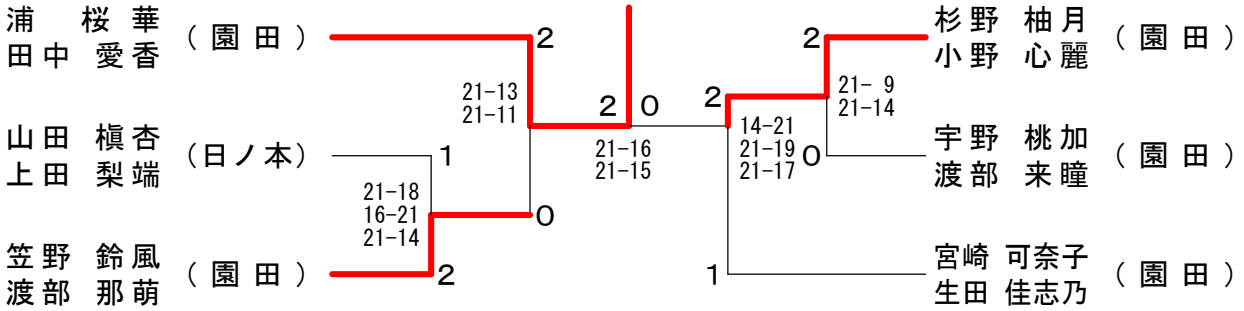
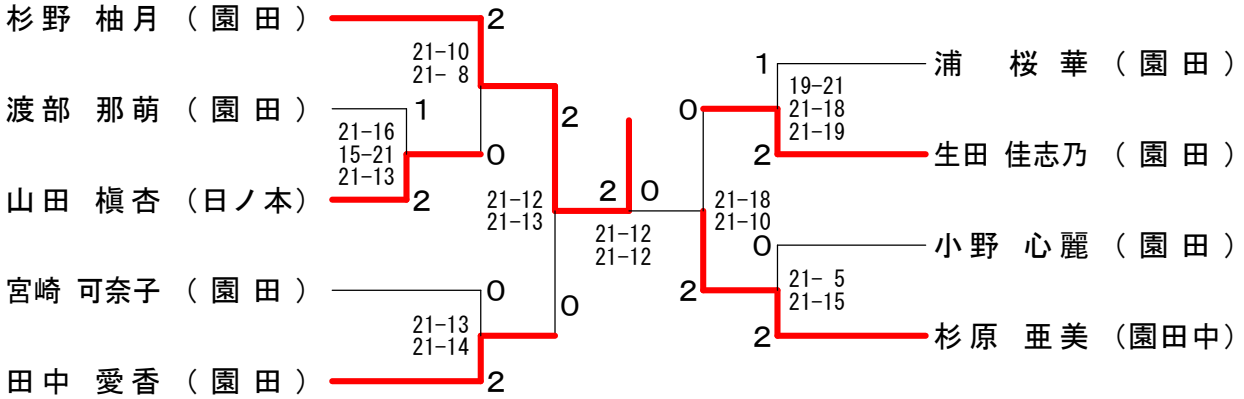
女子シングルス